ALUTECH

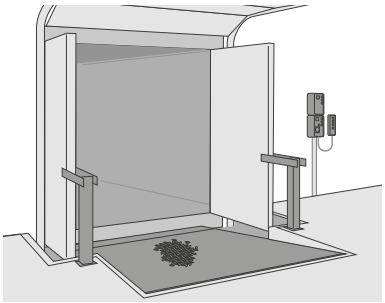

ИНСТРУКЦИЯ ПО МОНТАЖУ
Система PATO

Русский

www.alutech-group.com

УВАЖАЕМЫЙ ПОКУПАТЕЛЬ!

Благодарим Вас за приобретение нашей продукции и надеемся, что ее качество подтвердит правильность Вашего выбора.

1. ОБЩИЕ СВЕДЕНИЯ

Правильный монтаж системы PATO является обязательным условием обеспечения высоких потребительских свойств изделия.

В Инструкции приведены рекомендуемый порядок выполнения и описание типового процесса монтажа системы PATO. При проведении монтажных работ дополнительно следует пользоваться руководством по монтажу и эксплуатации блока управления.

Все действующие нормы и правила по проведению подъемно-транспортных, строительных, сварочных и электромонтажных работ должны неукоснительно соблюдаться.

Содержание настоящего документа не может являться основой для юридических претензий.

ГК «АЛЮТЕХ» оставляет за собой право на внесение изменений и дополнений в конструкцию изделия и в данную Инструкцию.

2. МЕРЫ БЕЗОПАСНОСТИ

Монтаж системы PATO должен производить только квалифицированный персонал, знающий конструкцию и технологический процесс монтажа, прошедший обучение и инструктаж по технике безопасности. При выполнении монтажных работ следует неукоснительно выполнять действующие национальные правила и нормы, касающиеся безопасности работ.

При монтаже, запуске и регулировке платформы следует учитывать возможность возникновения следующих опасностей:

- **опасность получения травм вследствие падения уравнительной платформы.**
  Следите за тем, чтобы вспомогательные приспособления для транспортировки платформы были надежно закреплены. В противном случае может произойти падение платформы. Не вставайте под платформу!
- **опасность для здоровья при сварке оцинкованных деталей.**
  При сварке оцинкованных деталей выделяются пары цинка, которые при вдыхании могут отрицательно сказаться на здоровье.
- **опасность получения травм вследствие эксплуатации неисправной платформы.**
  Эксплуатация платформы, имеющей неисправности, может привести к защемлению людей или предметов, а также к попаданию в зазоры различных частей тела.
- **опасность травм и повреждений при аварийной остановке платформы.**
  Несанкционированный отъезд транспортного средства при нахождении погрузчика на платформе приведет к срабатыванию системы аварийной остановки — гидравлические цилиндры будут заблокированы. Продолжать движение по платформе в данном случае категорически запрещено! Это может привести к повреждению платформы и получению травм рабочим персоналом.
- **опасность травм при запуске в эксплуатацию, регулировке и выполнении работ по техобслуживанию.**
  При запуске изделия в эксплуатацию, регулировке и проведении работ по техническому обслуживанию существует опасность защемления людей, частей тела и предметов. Всегда устанавливайте сервисную стойку при выполнении данных работ!
- **опасность короткого замыкания.**
  Попадание жидкости на компоненты уравнительной платформы, находящиеся под электрическим напряжением, может вызвать короткое замыкание.

3. ТРЕБОВАНИЯ К ПРИЯМКУ

Для исправного функционирования системы PATO приямок должен быть изготовлен строго в соответствии с чертежами, определенными Изготовителем. Необходимо также, чтобы приямок был прочным и мог выдерживать как постоянные, так и внезапно возникающие нагрузки.

В случае недостаточной прочности приямок может не выдержать нагрузок, что приведет к его разрушению и повреждению платформы. Это может случиться, прежде всего, при срабатывании системы аварийной остановки в случае несанкционированного отъезда транспортного средства, когда платформа эксплуатируется и подвергается нагрузке, составляющей более 15 кН.

Позаботьтесь о качестве соединений, особенно в областях, которые подвергаются нагрузкам при срабатывании системы аварийной остановки платформы.

Приямки должны быть подготовлены заказчиком до момента монтажа платформы. Для каждой модели платформы необходима подготовка своего типа приямка. Чертежи приямков, а так же усилий, действующих на приямки, разработаны специалистами ГК «АЛЮТЕХ» и доступны для скачивания на сайте www.alutech-group.com либо могут быть переданы заказчику по запросу.

Требования к приямку:

- все стороны приямка должны находиться под прямым углом.
- бетон для подготовки приямка должен соответствовать по качеству как минимум бетону С20/25. Задняя стенка должна быть ровной.
- для подключения платформы к блоку управления должна быть забетонирована труба из ПВХ диаметром не менее 70 мм. Углы гиба трубы не должны превышать 45°.
- длина, ширина и высота приямка должны в точности соответствовать чертежу. Разница длин диагоналей не должна превышать 10 мм.
- для подключения платформы к источнику питания Заказчик должен предварительно подготовить электрические подключения в соответствии с требованиями, изложенными в Руководстве по монтажу и эксплуатации блока управления.

4. ОСОБЫЕ ПРИМЕЧАНИЯ

Элементы для крепления защитного короба для кабелей питания гидравлической станции и корпуса блока управления не входят в комплект поставки и должны быть подобраны Монтажной организацией самостоятельно.

Лакокрасочное покрытие может быть незначительно повреждено во время транспортировки и монтажа изделия. После окончания монтажа произведите окраску поврежденных поверхностей, а также областей сварки.

5. СДАЧА СМОНТИРОВАННОГО ИЗДЕЛИЯ

Сдача смонтированного изделия Заказчику выполняется представителем Организации, осуществившей монтаж изделия, в следующем порядке:

- производится демонстрация работоспособности путем выполнения 5 рабочих циклов;
- проводится инструктаж по пользованию;
- заполняется паспорт изделия.

Ru

6. СОДЕРЖАНИЕ

Инструмент для монтажа 3
Правила разгрузки 3
Предварительная подготовка 3
Модель P 4
Дополнительное оснащение 11

7. УСЛОВНЫЕ ОБОЗНАЧЕНИЯ



Сварочные работы

Произведите сварку обозначенных компонентов в соответствии с указанными требованиями к сварному шву

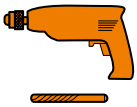

Сверление

Для монтажа обозначенных элементов требуется провести сверление отверстий



Установка по уровню

Убедитесь в том, что платформа не имеет уклонов. В противном случае могут возникнуть неисправности функционирования и поломки изделия

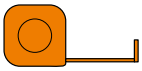

Измерения

Произведите необходимые замеры и добейтесь указанных значений. Все размеры в инструкции приведены в миллиметрах



Бетонные работы

Произведите заливку бетона в соответствии с требованиями, обозначенными в п.3 «Требования к приямку»



Утилизация

Обозначенные элементы не требуются для функционирования платформы. Удалите их и выбросьте в установленное место или передайте на переработку



Выполните вручную

Выполните указанное действие вручную. Применение вспомогательных подъемных средств может привести к повреждению оборудования



Внимание!

Обратите особое внимание на способ монтажа. Строго соблюдайте указания!

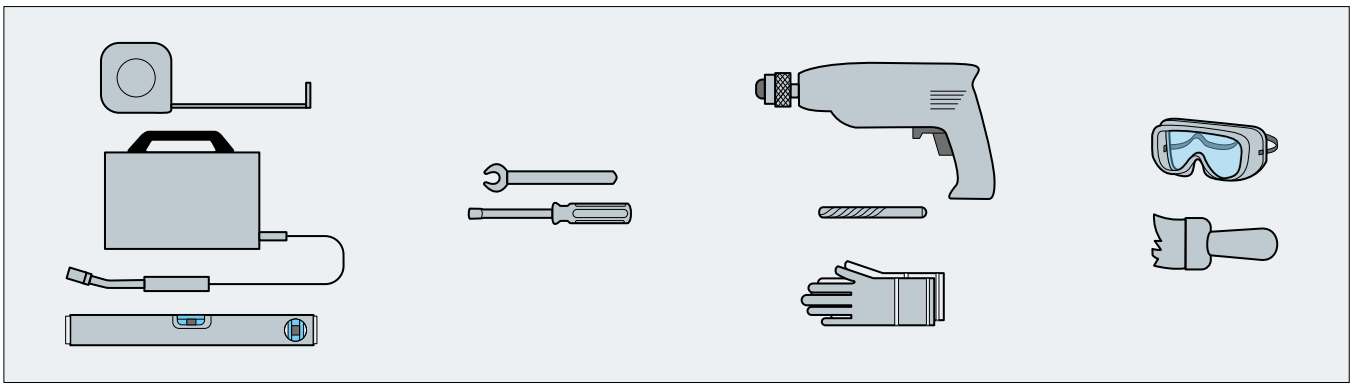

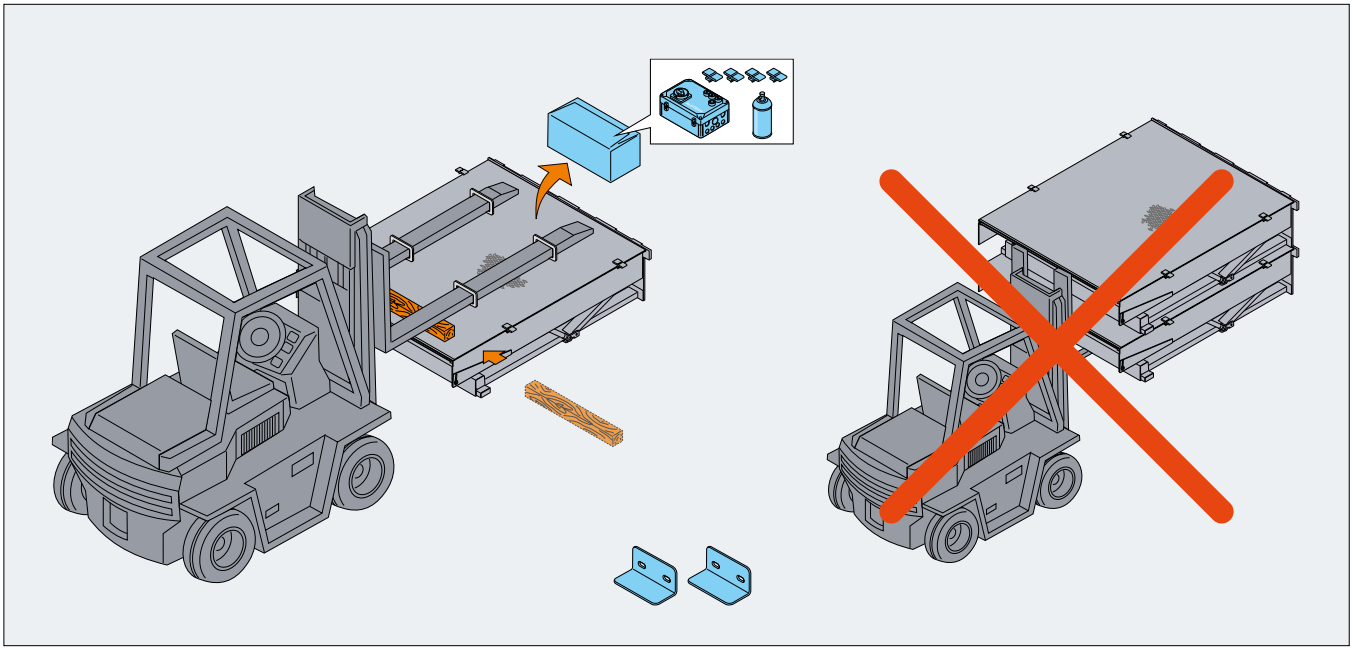

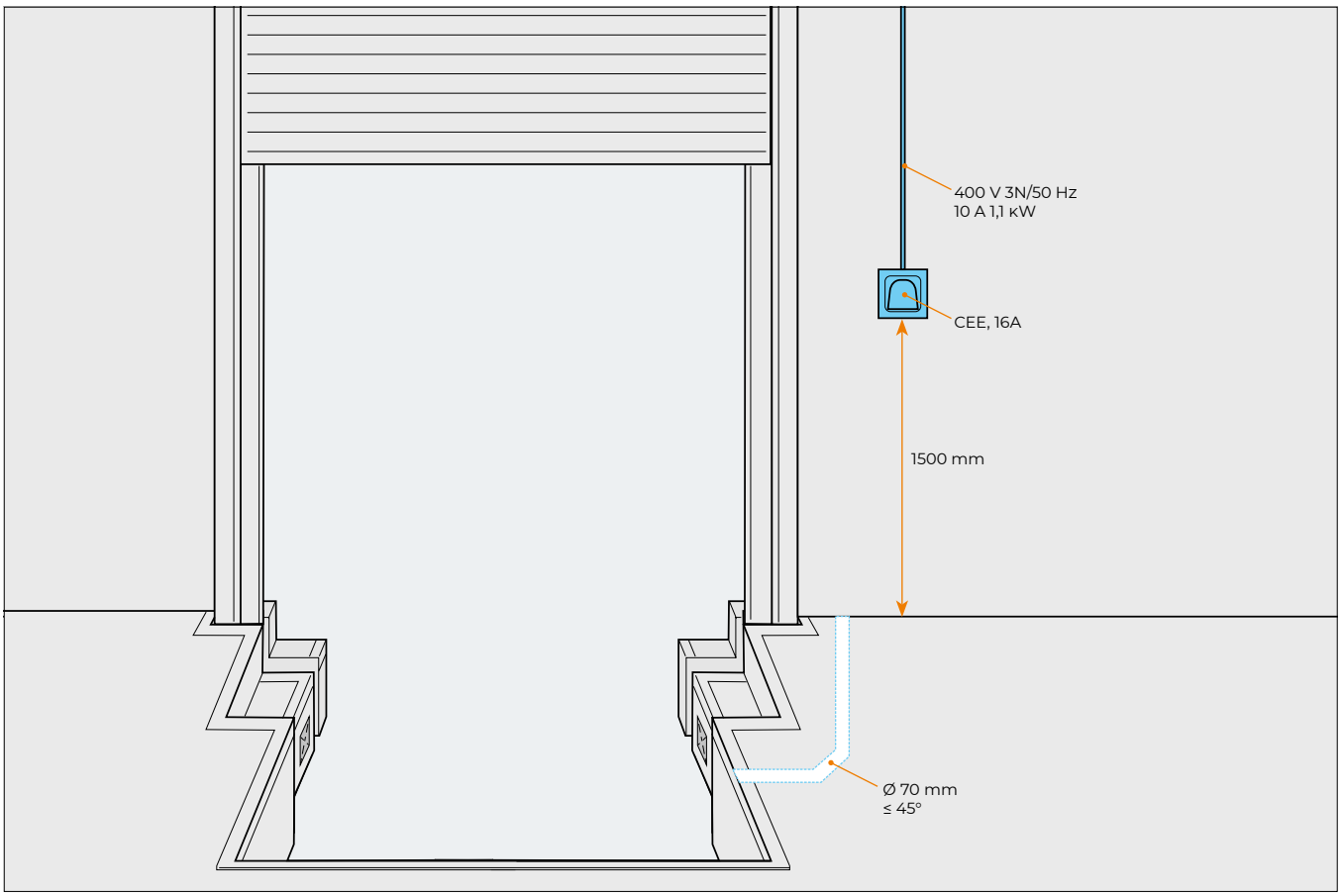
400 V 3N/50 Hz
10 A 1,1 kW
CEE, 16A
1500 mm
Ø 70 mm
≤ 45°

Модель P

1a

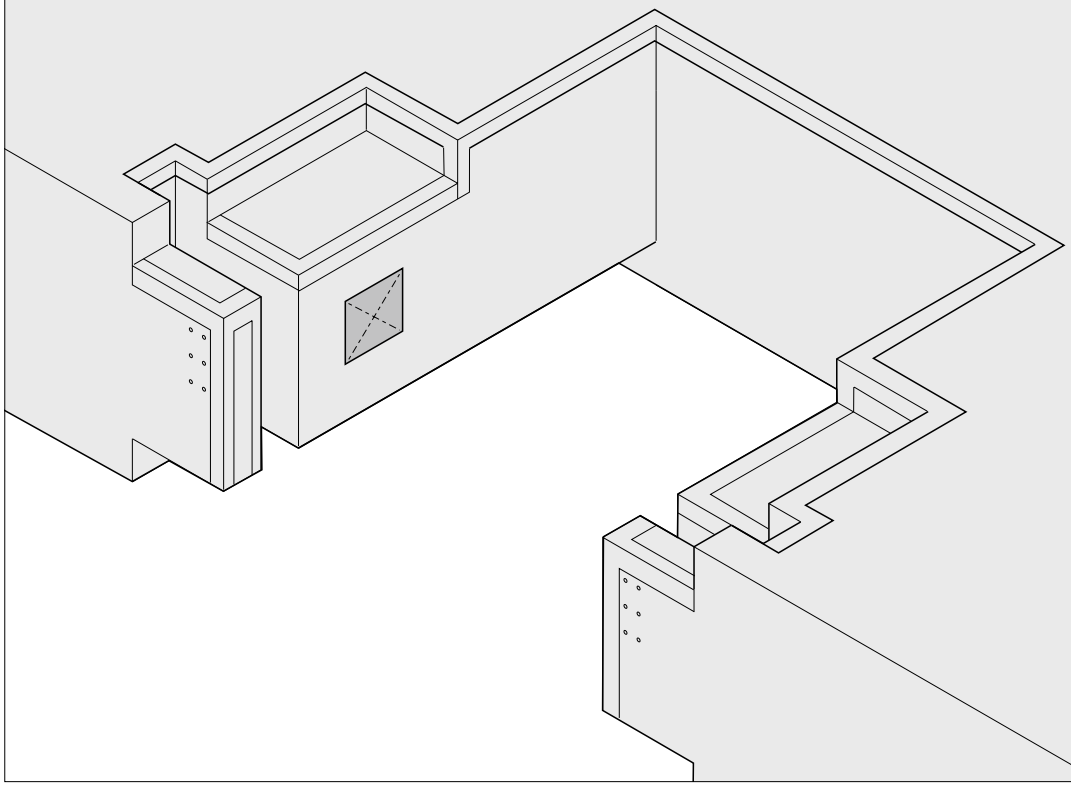

1b

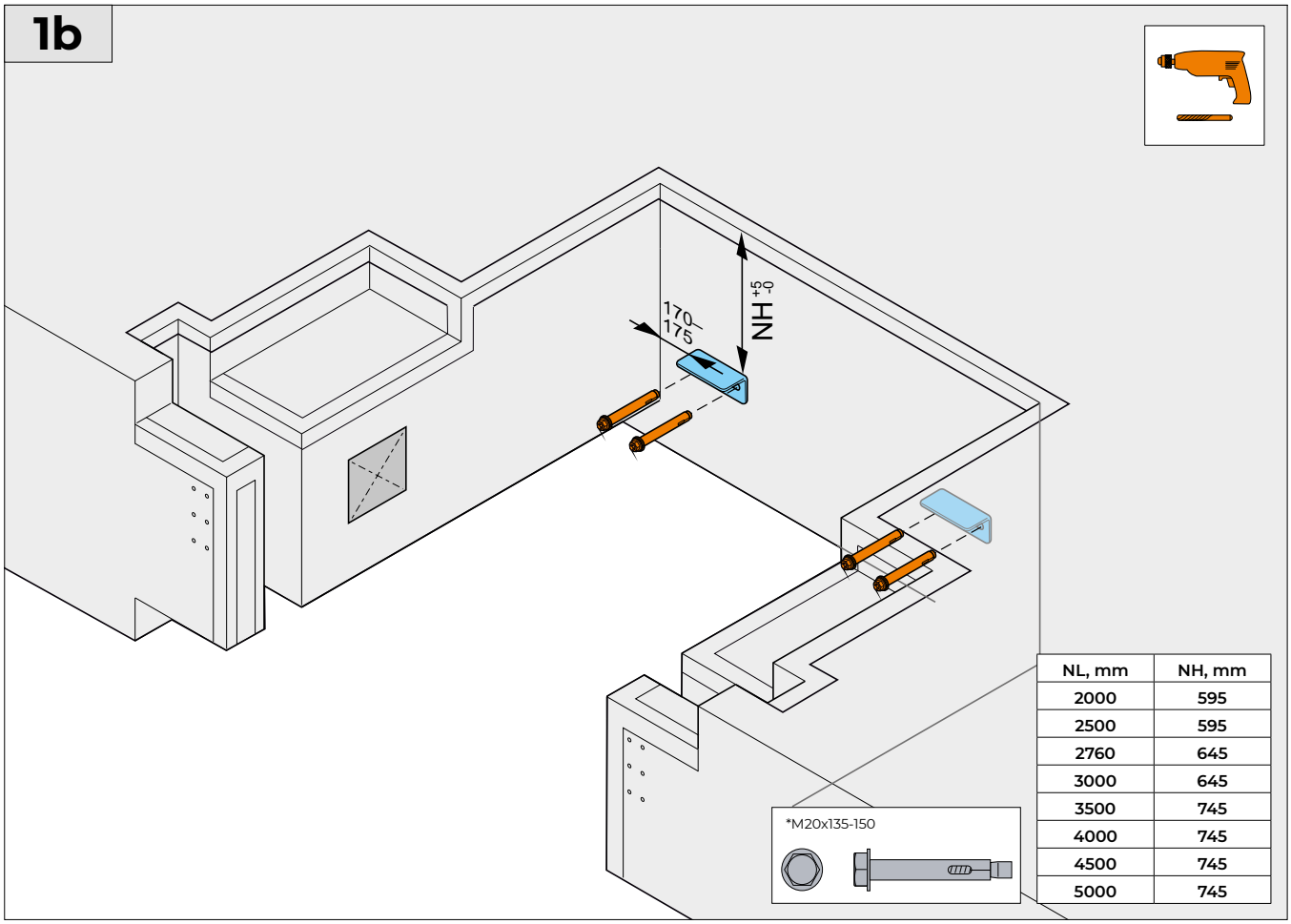

NL, mm	NH, mm
2000	595
2500	595
2760	645
3000	645
3500	745
4000	745
4500	745
5000	745

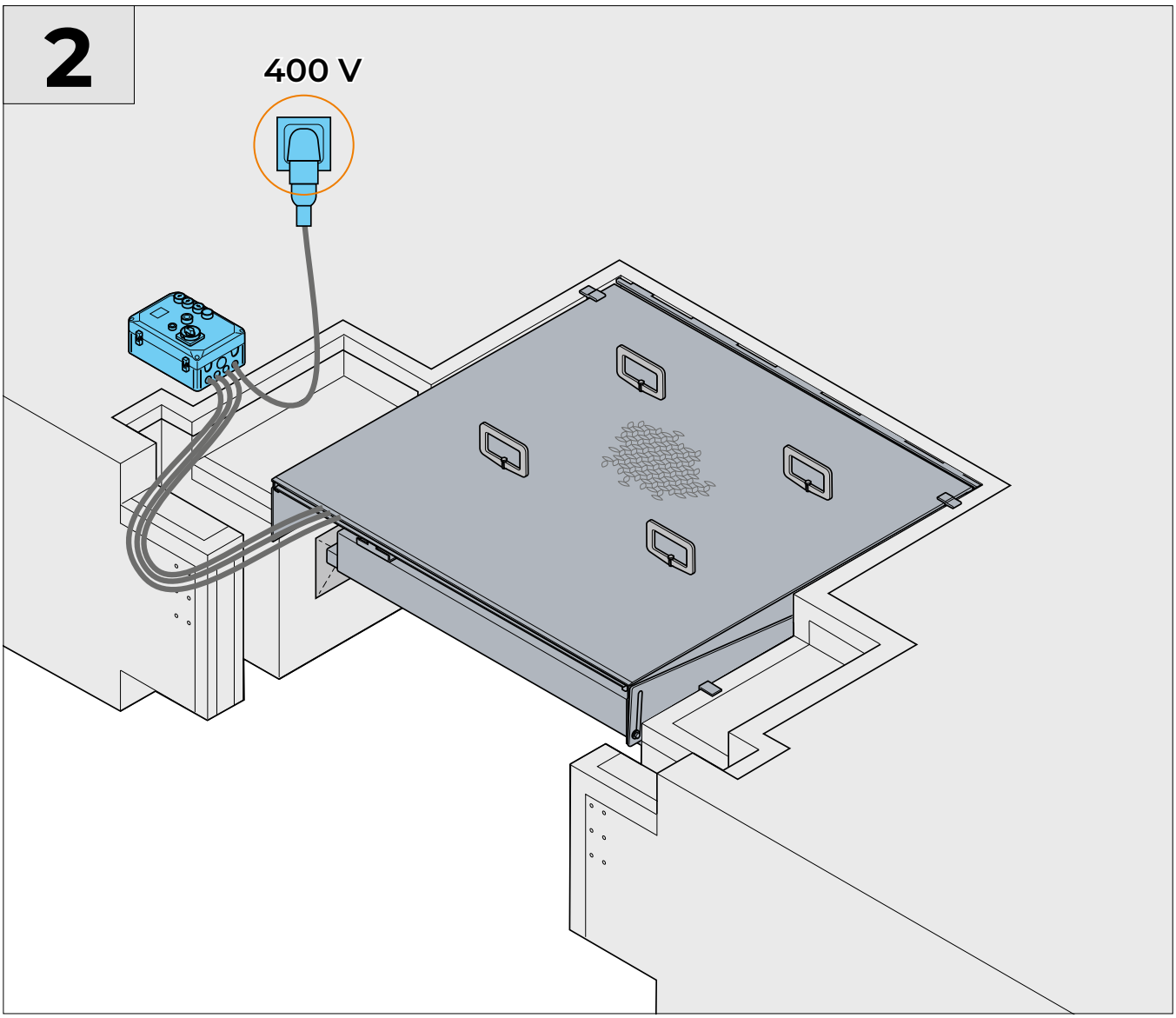
2
400 V

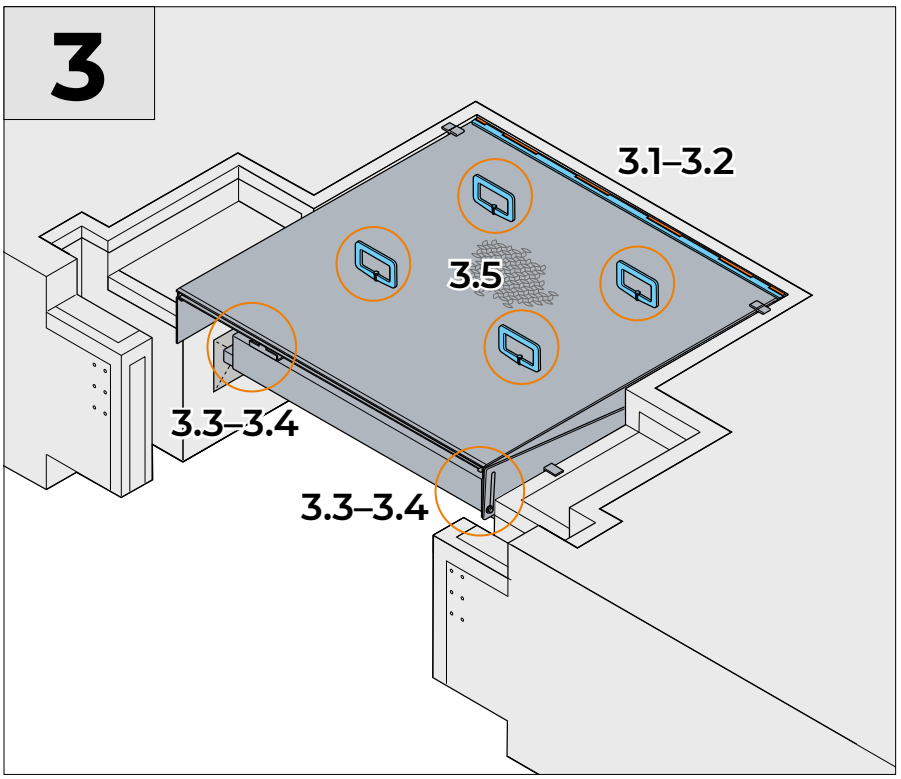
3
3.1–3.2
3.5
3.3–3.4
3.3–3.4

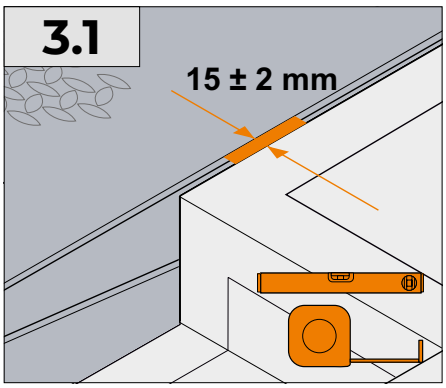
3.1
15 ± 2 mm

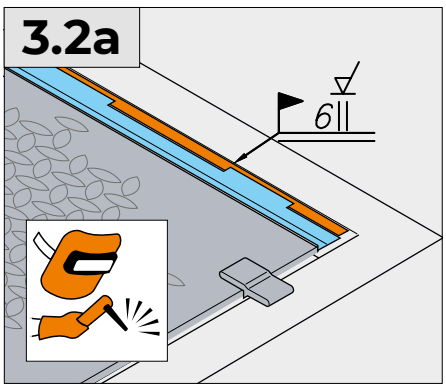
3.2a
6

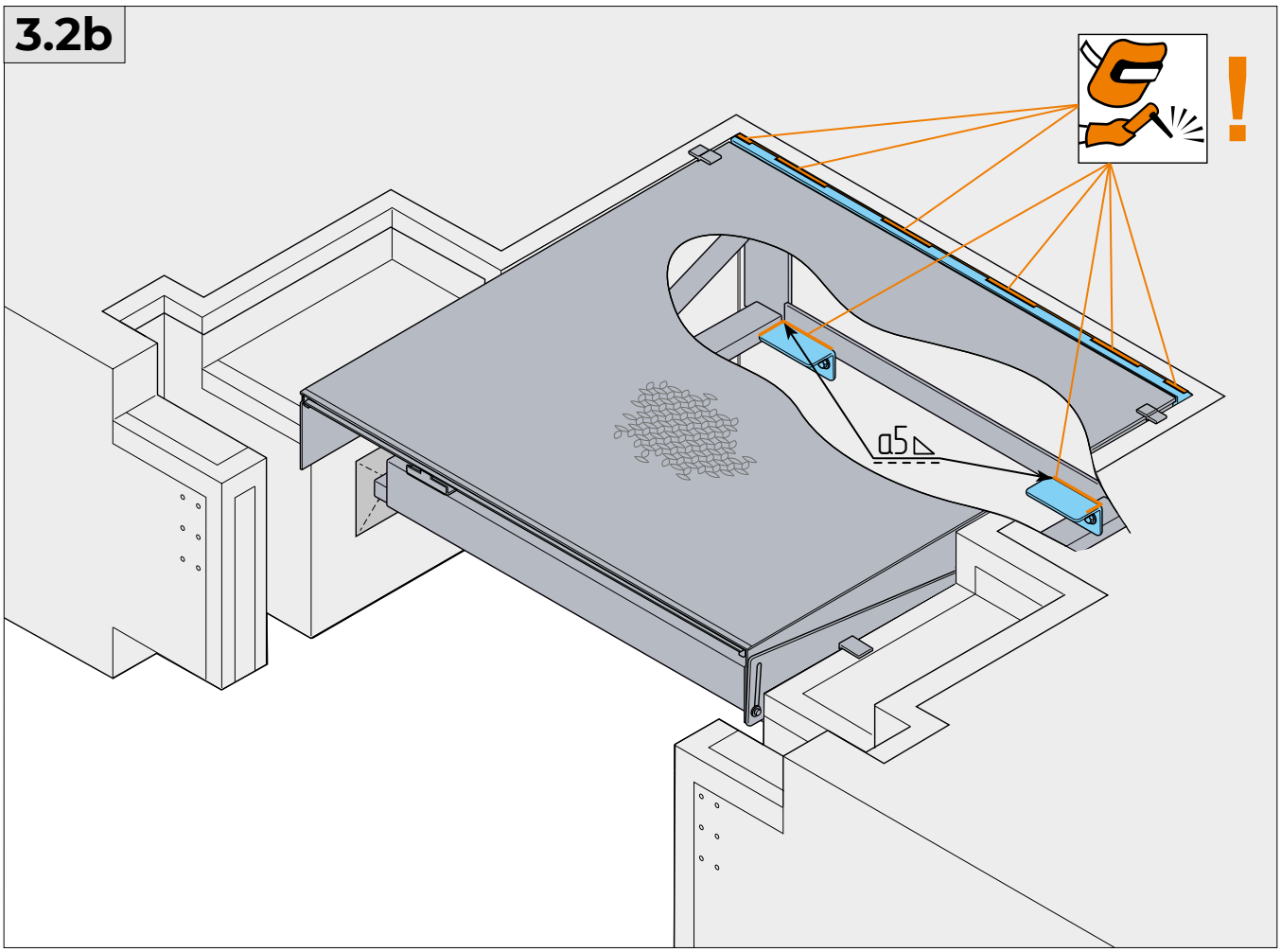
3.2b
!
a5

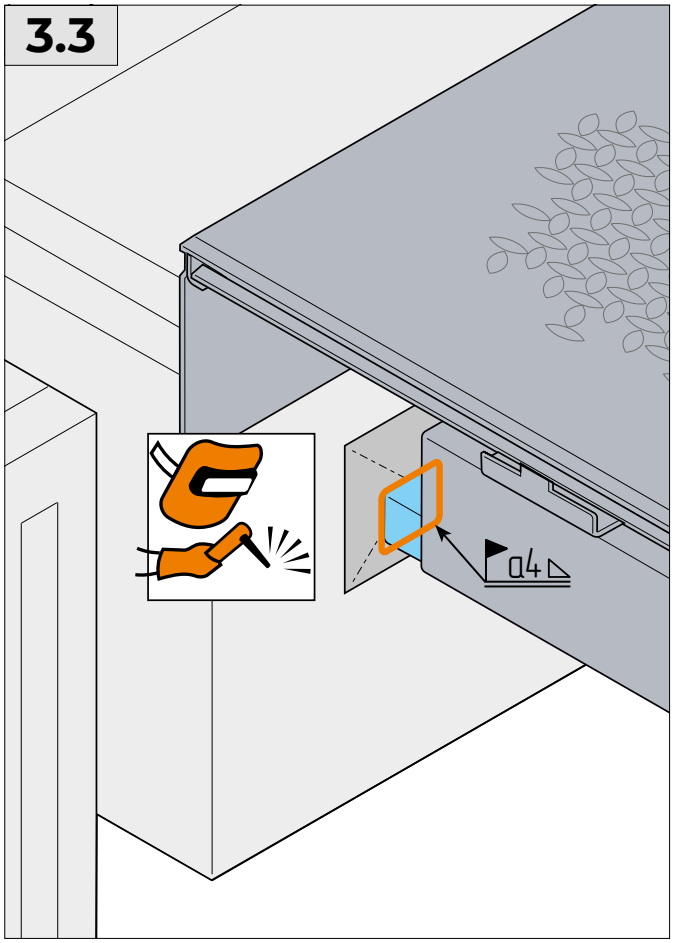
3.3
a4

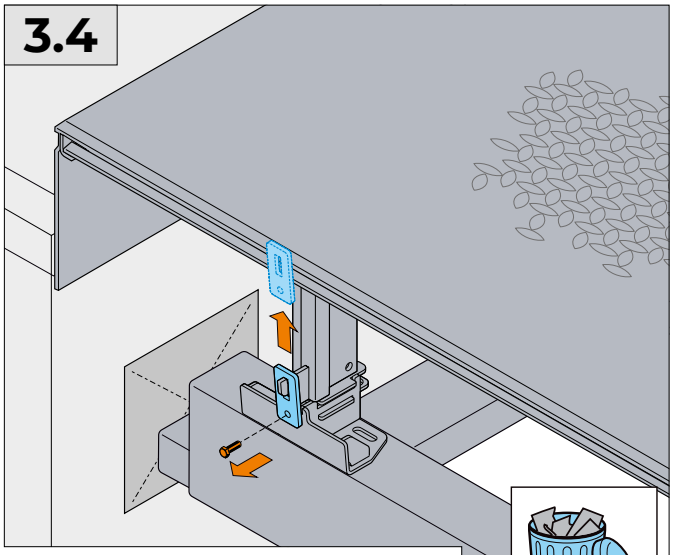
3.4

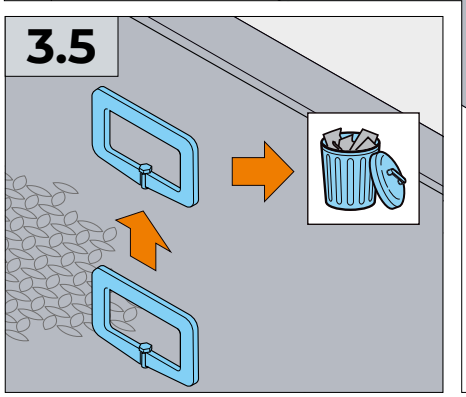
3.5

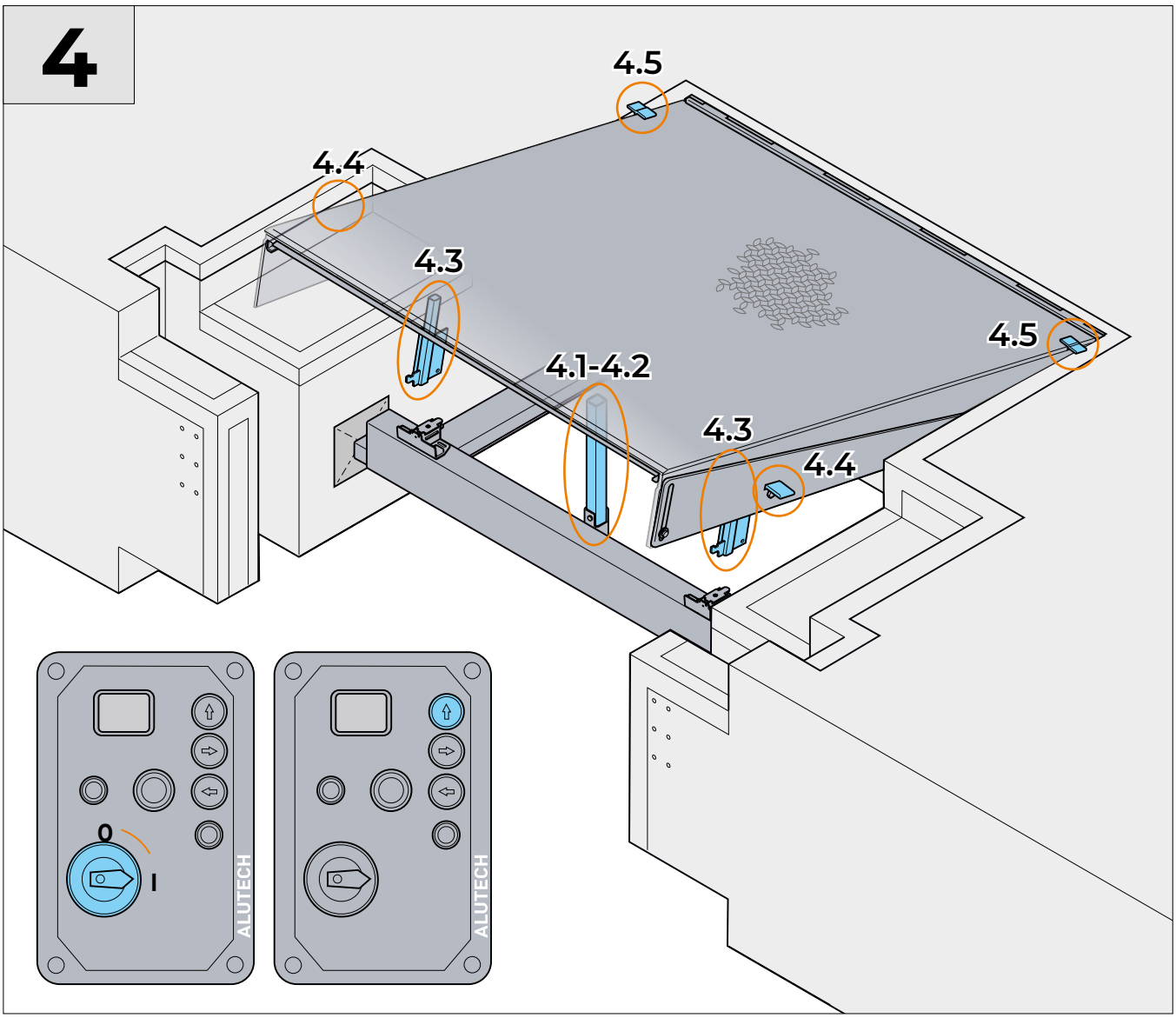
4
4.5
4.4
4.3
4.1-4.2
4.3
4.4
4.5
0
I
ALUTECH
ALUTECH

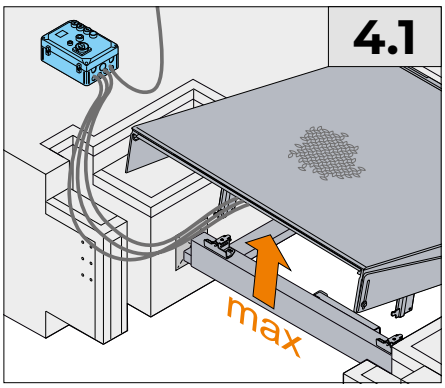
4.1
max

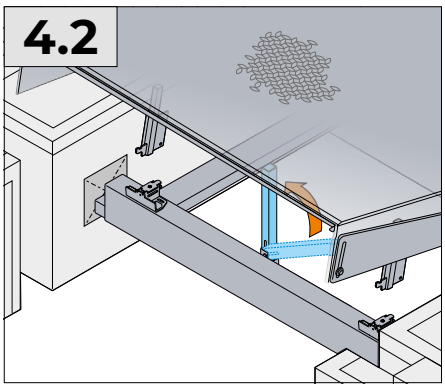
4.2

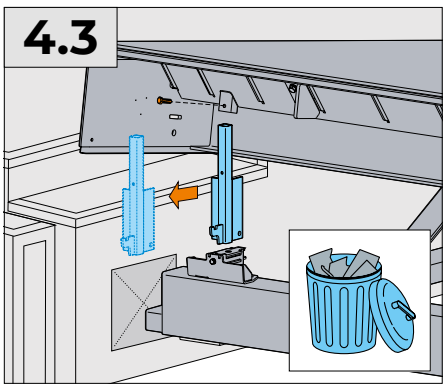
4.3

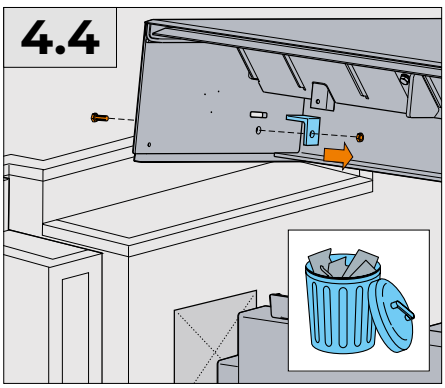
4.4

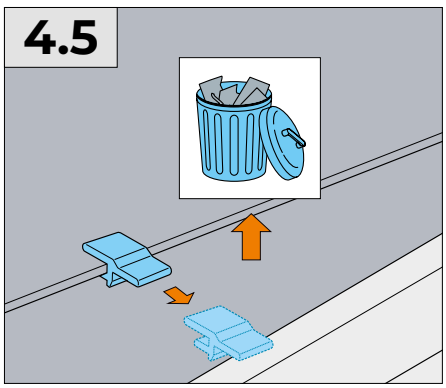
4.5

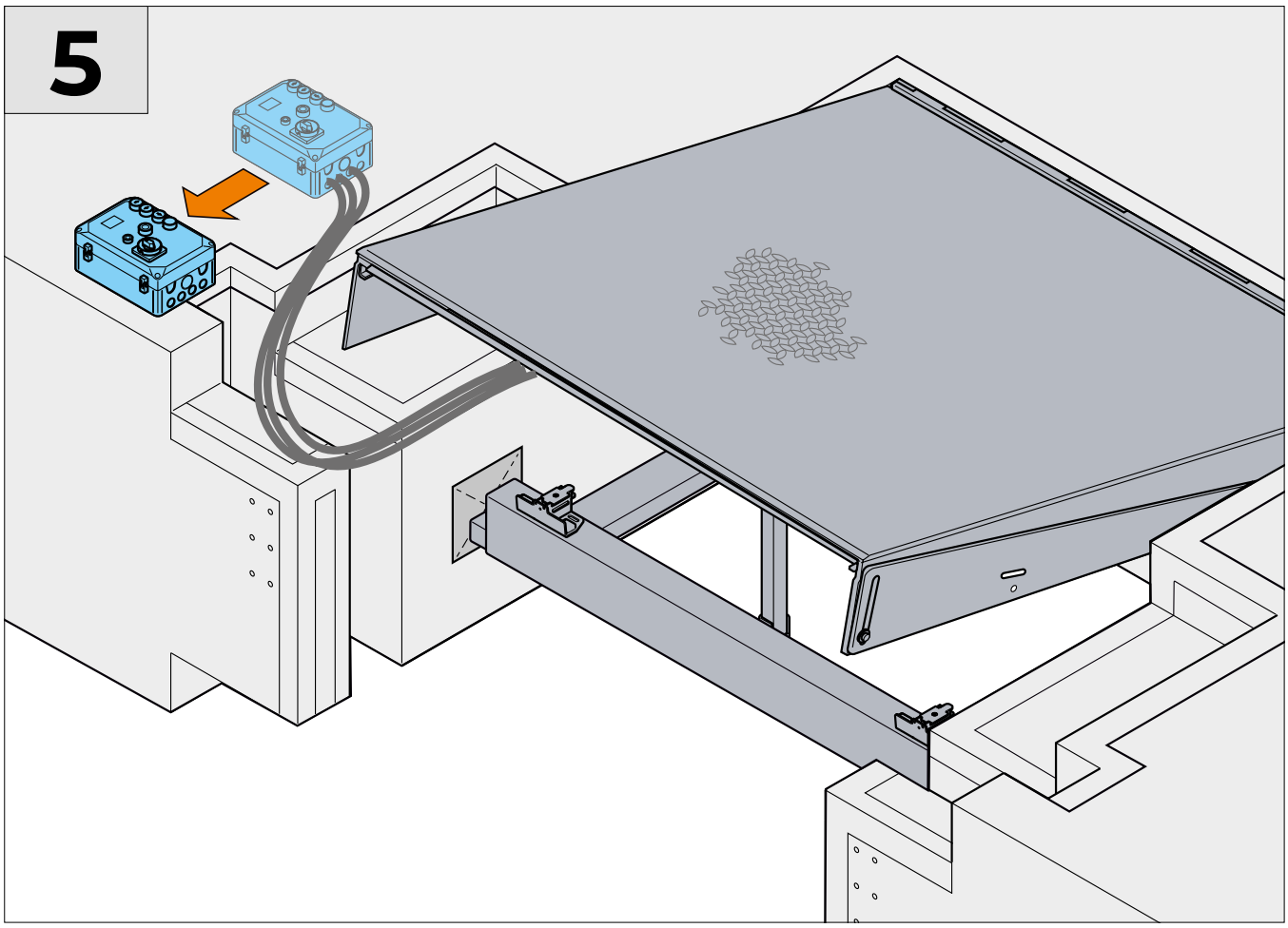
5

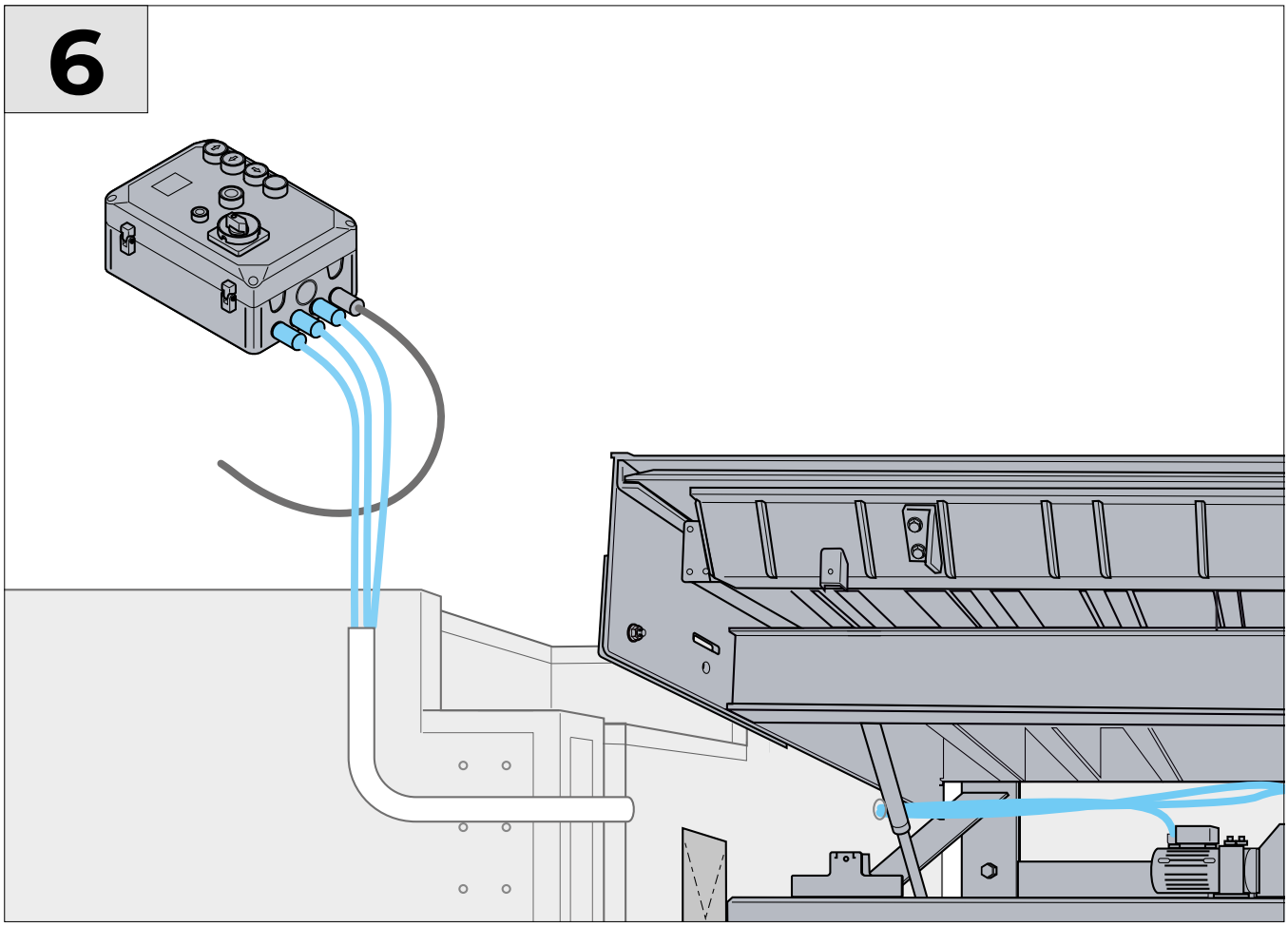
6

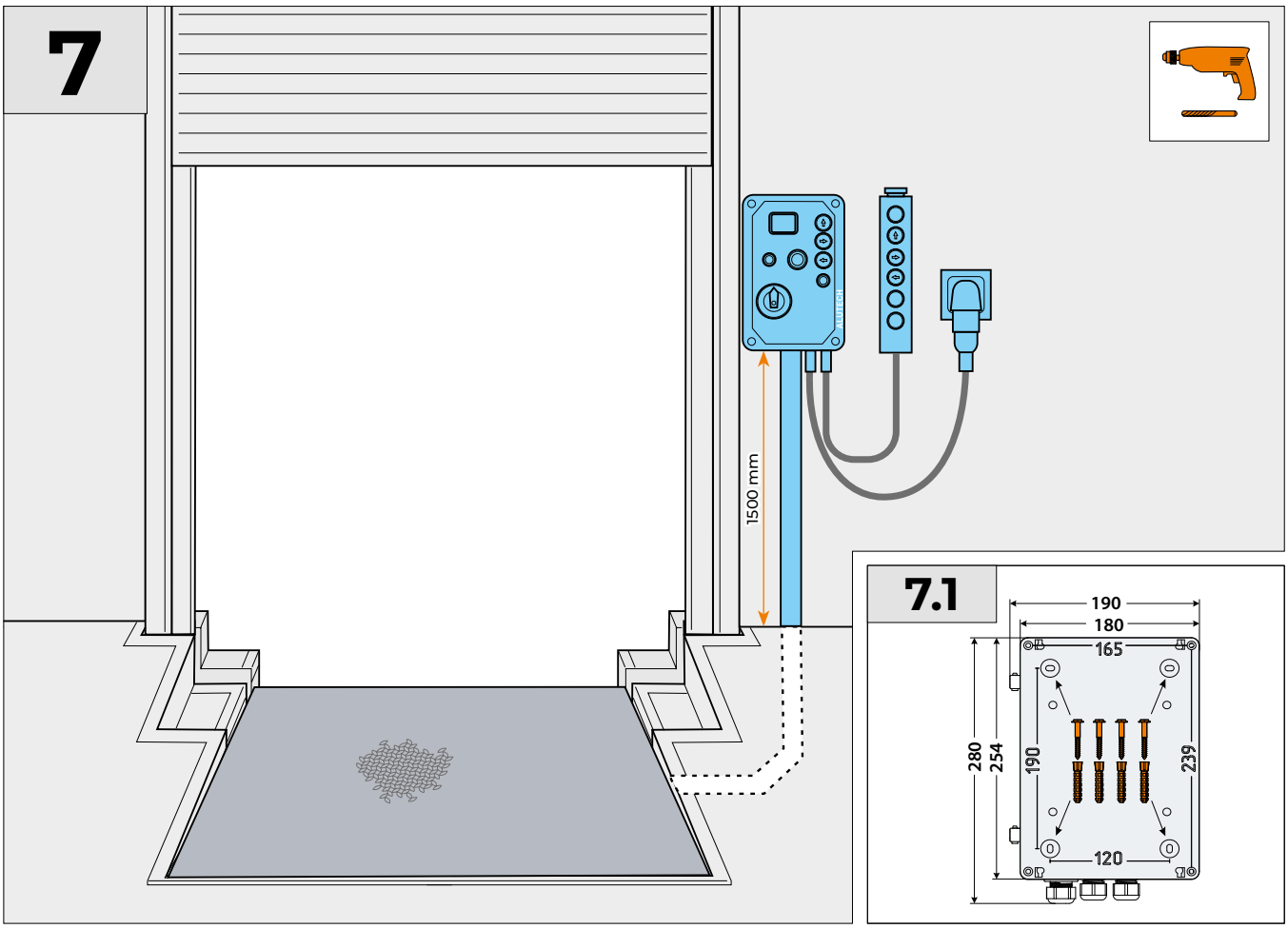
7
1500 mm

7.1
190
180
165
280
254
190
239
120

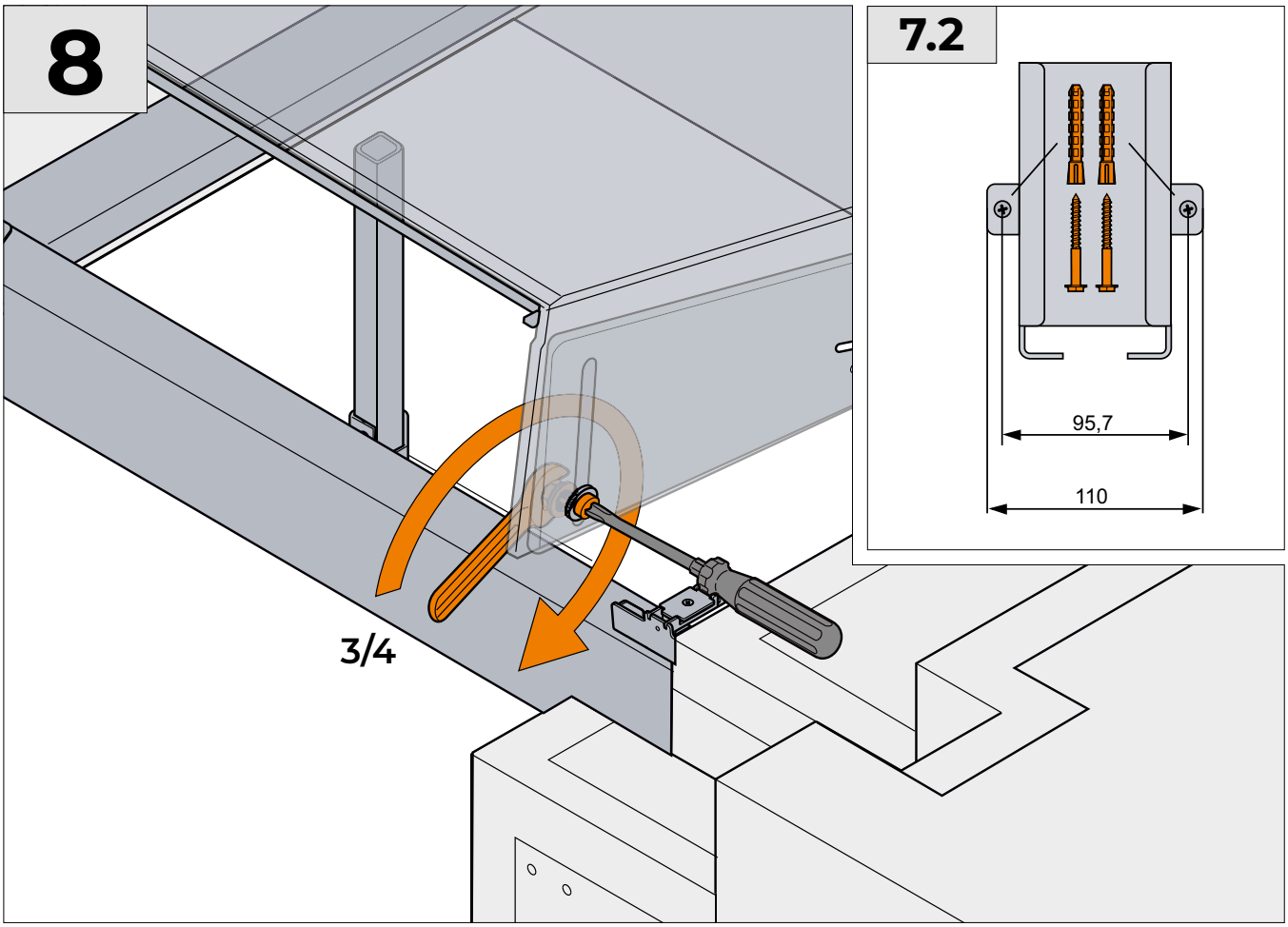
8
3/4

7.2
95,7
110

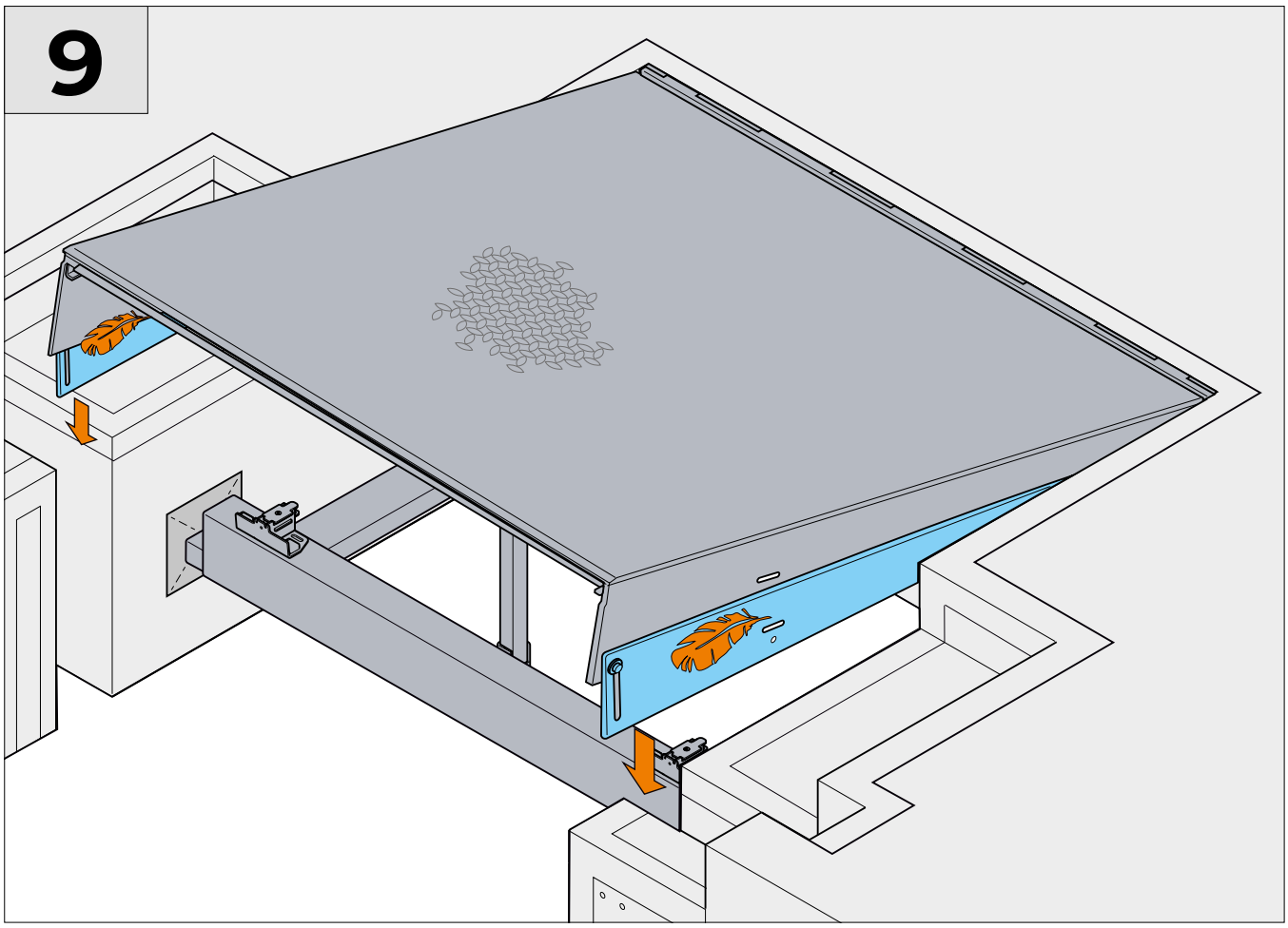
9

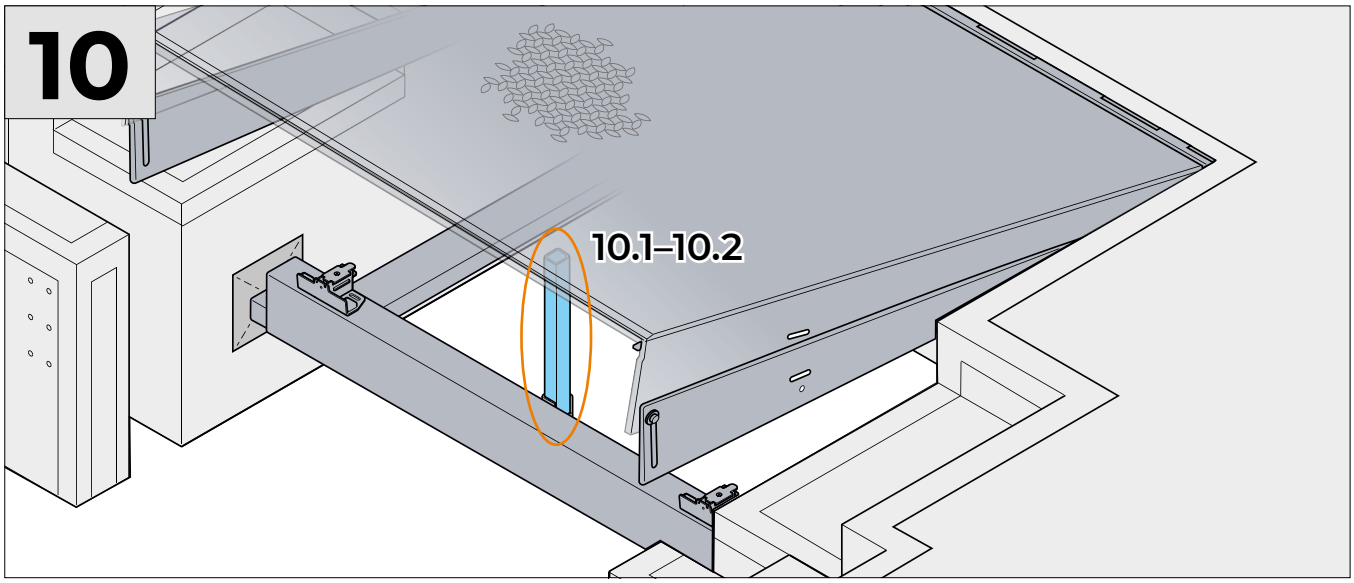
10
10.1–10.2

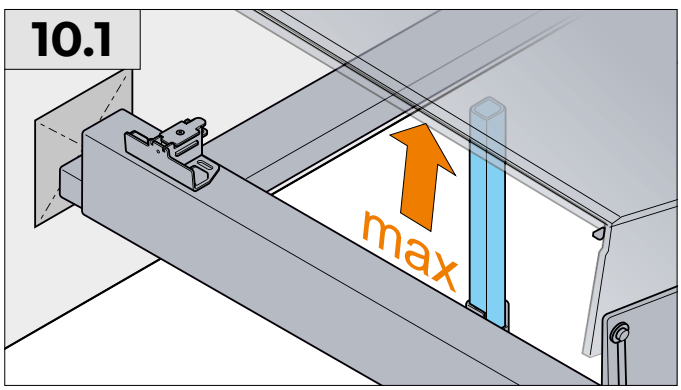
10.1
max

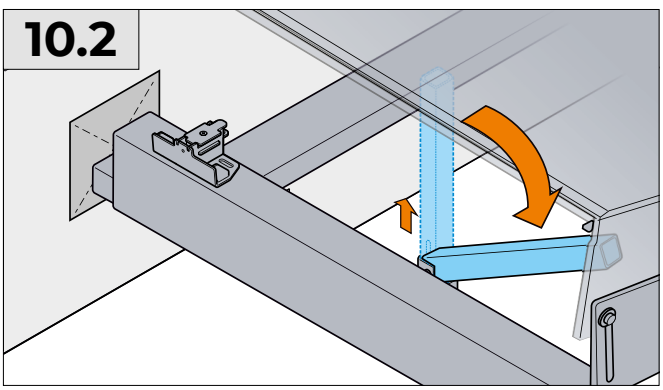
10.2

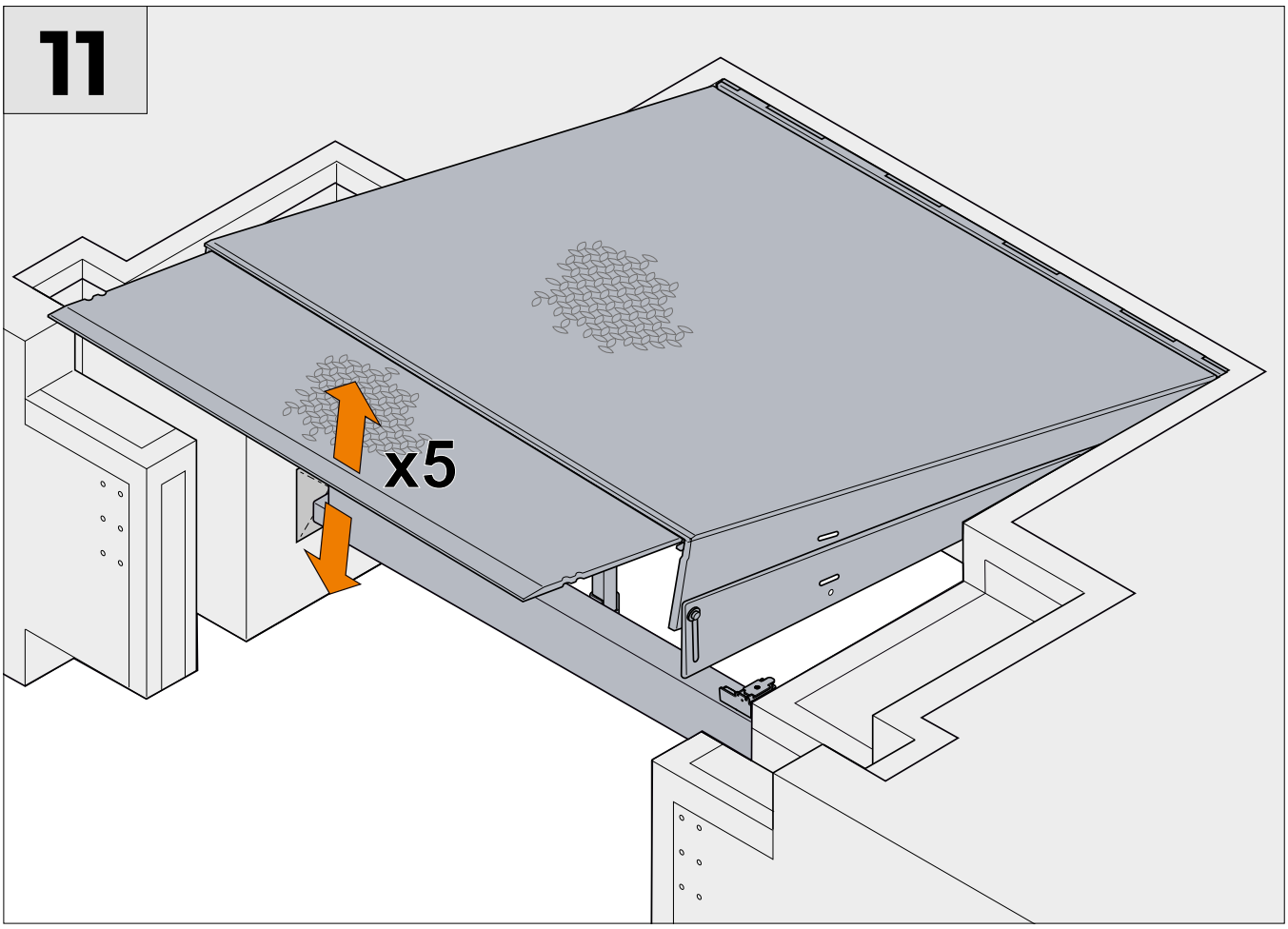
11
x5

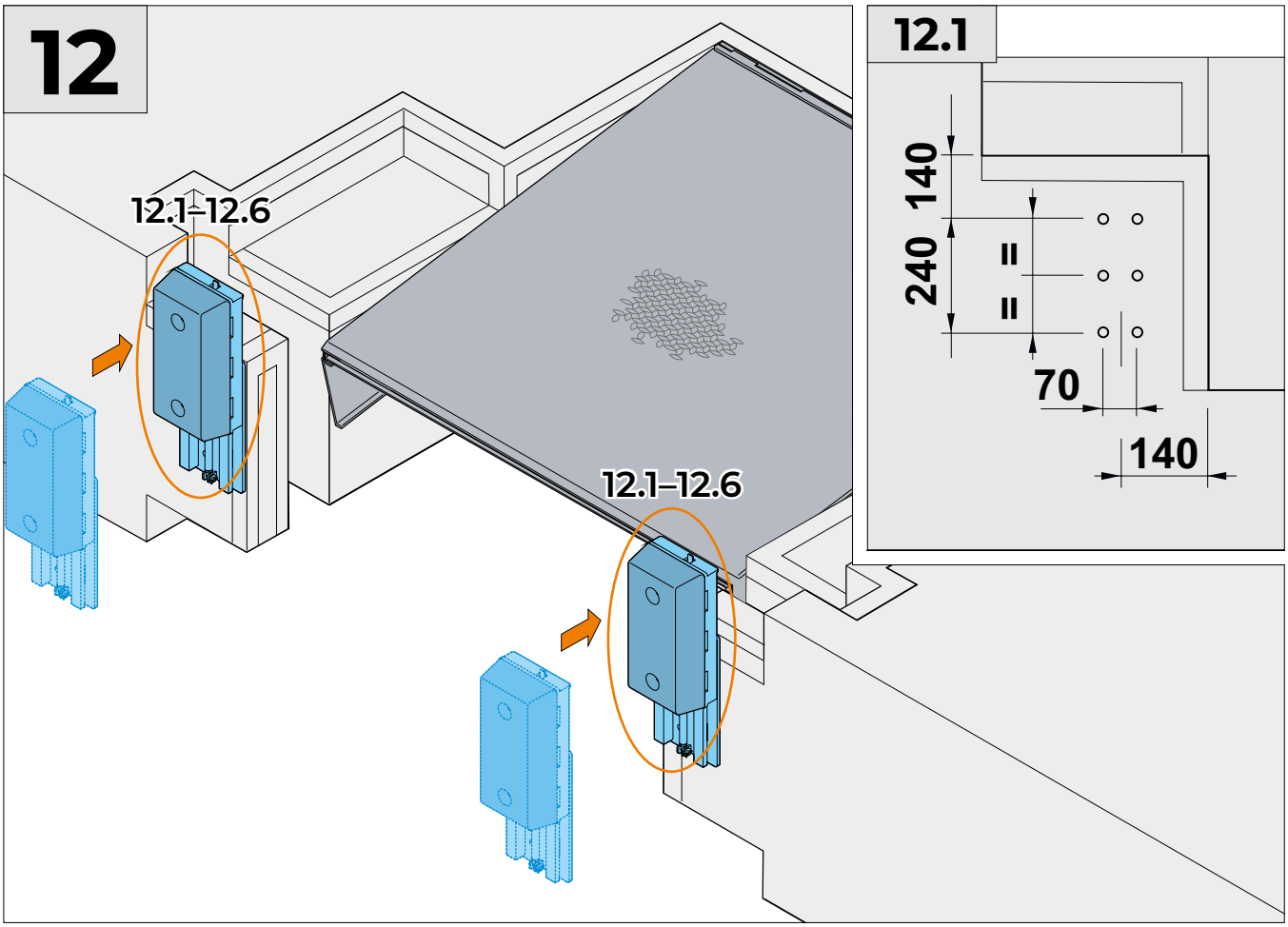
12
12.1–12.6
12.1–12.6
12.1
140
240
70
140

12.2

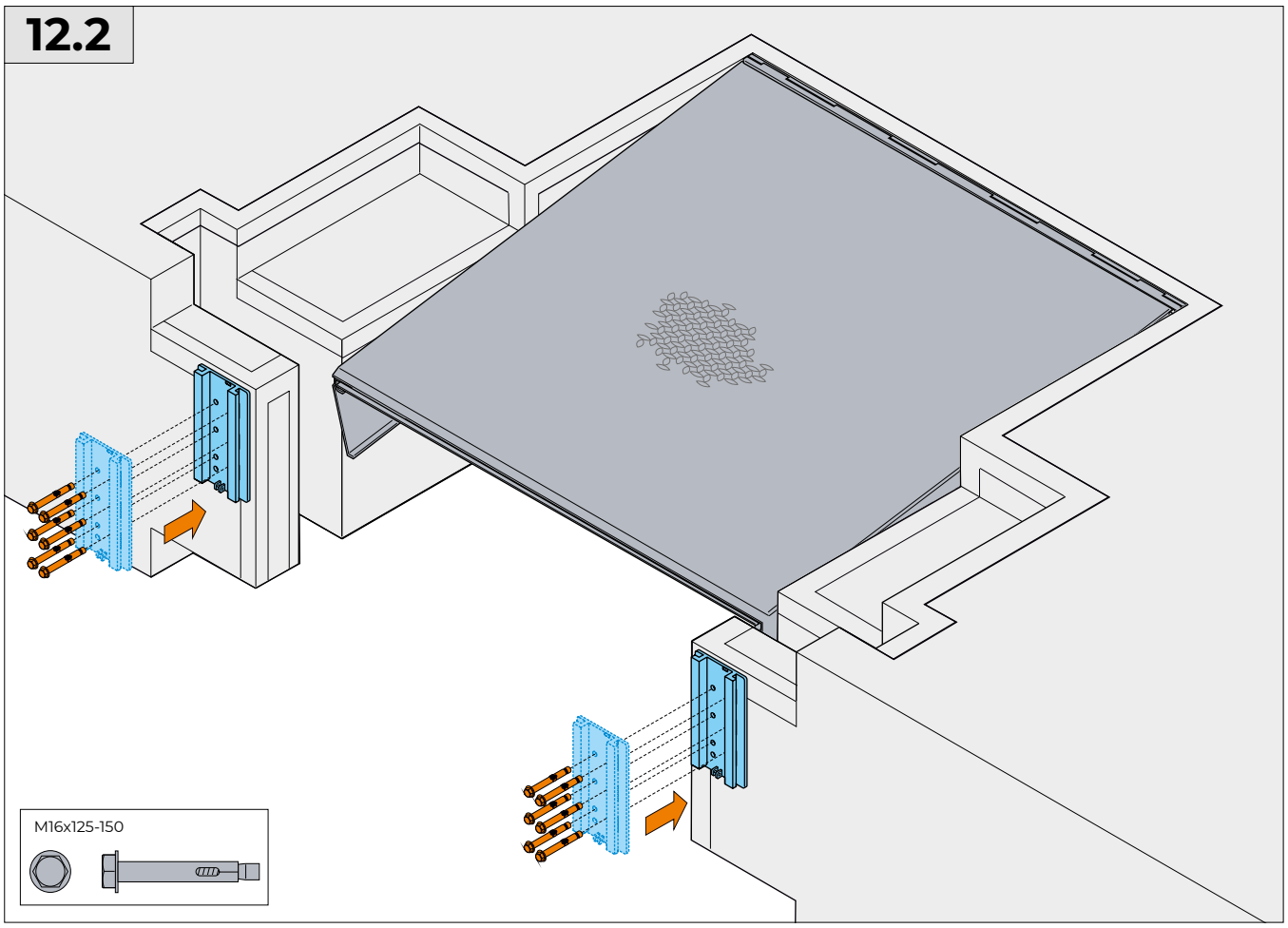

12.3

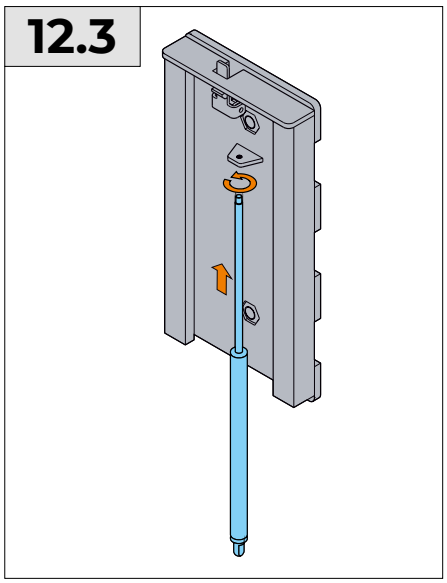

12.4

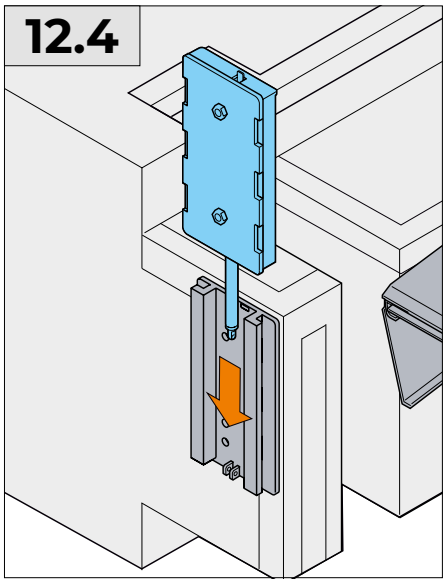

12.5

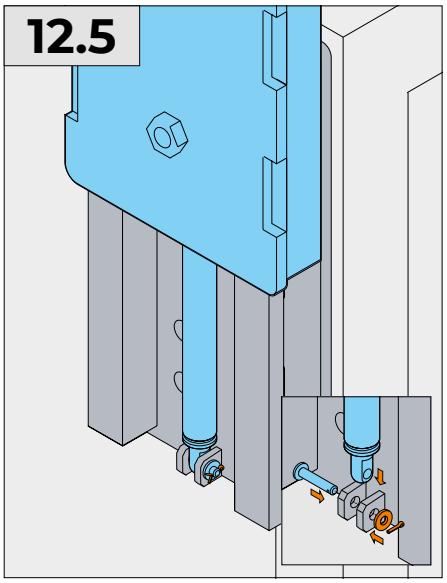

12.6

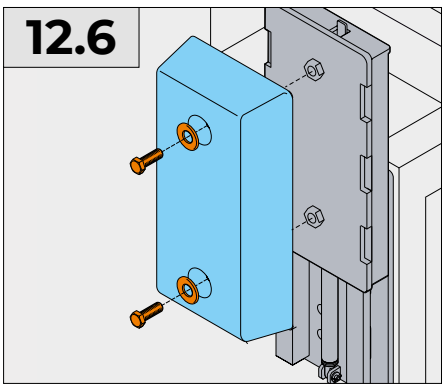

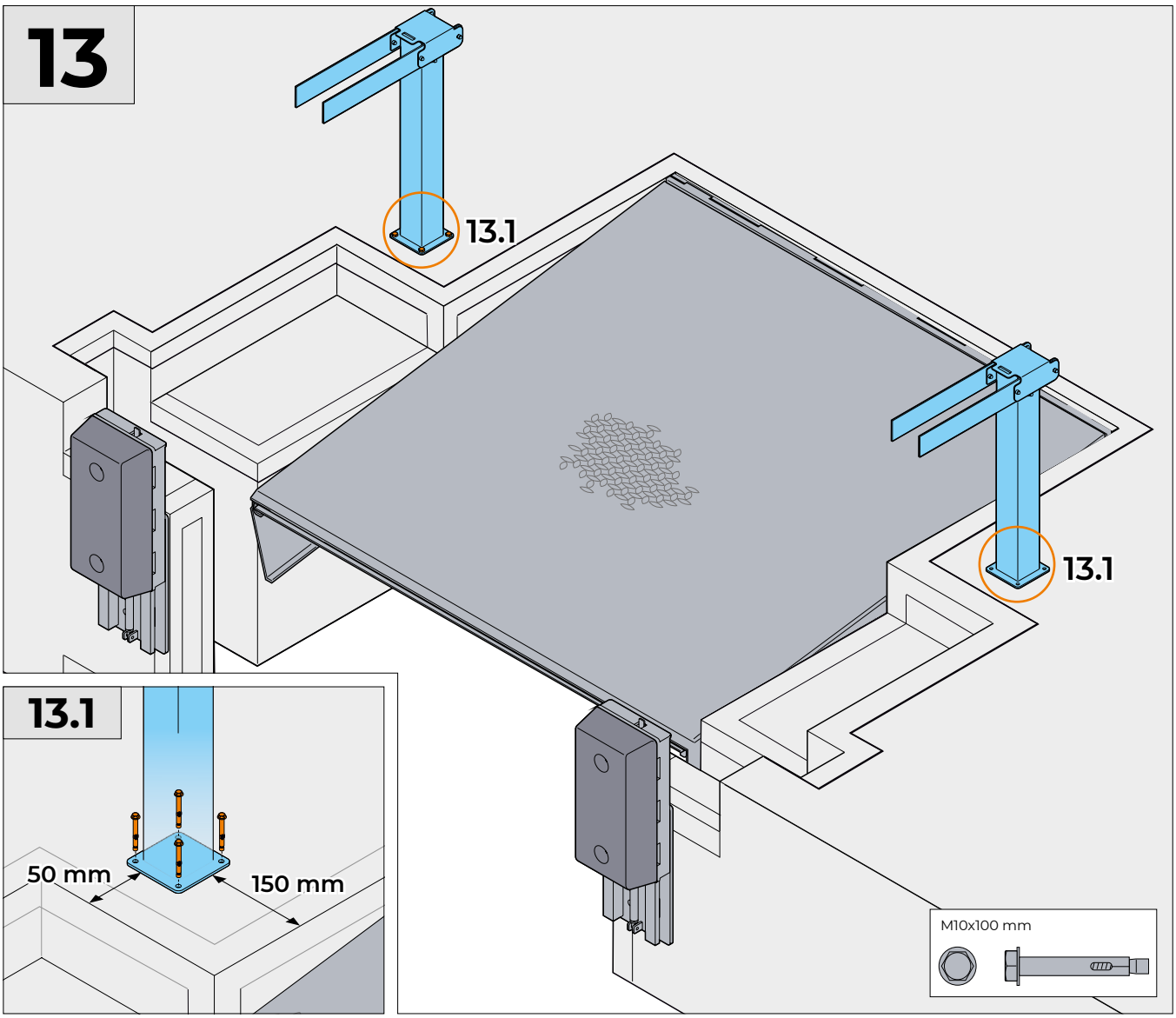
13
13.1
13.1
13.1
50 mm
150 mm
M10x100 mm

ALUTECH

223016, Республика Беларусь, Минская обл.,
Минский р-н, Новодворский с/с,
д. Королищевичи, ул. Свислочская, д. 5, каб. 310.
Тел. +375 (17) 330 11 00
Факс +375 (17) 330 11 01
www.alutech-group.com

5, Svislochskaya St., office 310, Korolishchevichi village,
Novy Dvor District, Minsk Area,
Minsk Region, 223016, Republic of Belarus.
Tel. +375 (17) 330 11 00
Fax +375 (17) 330 11 01
www.alutech-group.com

Art. R7090194
11.2026